Il dispositivo **ECO3TEST** è indispensabile nei seguenti casi:
A- CONTROLLO DI FUNZIONAMENTO ANNUALE
B- PERDITE CONTINUE DALLO SCARICO O ALTRI MALFUNZIONAMENTI DELL'APPARECCHIO.

La presenza di corpi estranei (sabbia, sassi, residui di saldatura ecc..) può causare una perdita continua dallo scarico. In questo caso si consiglia di provocare un forte flusso di fluido aprendo le utenze a valle, questa operazione può già risolvere il problema eliminando i corpi estranei. In caso contrario procedere al controllo con ECO3TEST come da istruzioni allegate.

*The **ECO3TEST** is indispensable in the following cases:*
A- ANNUAL WORKING INSPECTION
B- CONTINUOUS LEAKAGE FROM THE DRAINING DEVICE OR OTHER MALFUNCTIONING

The presence of sand, stones, welding residual can cause a continuous leakage from the drainig device. In this case we suggest to provoke a strong flow by opening all the down stream. This operation can solve the problem by removing the external bodies. If not carry on the inspection with ECO3T as per the following instructions.

COMPONENTI ECO3TEST - *ECO3TEST COMPONENTS*

Valigetta - *Briefcase*

Manometro differenziale - *Gauge*

Tubazioni - *Pipes*

Manuale - *Handbook*

Raccordi - *Couplings*

CONTROLLO CON ECO3TEST - *INSPECTION WITH ECO3TEST*

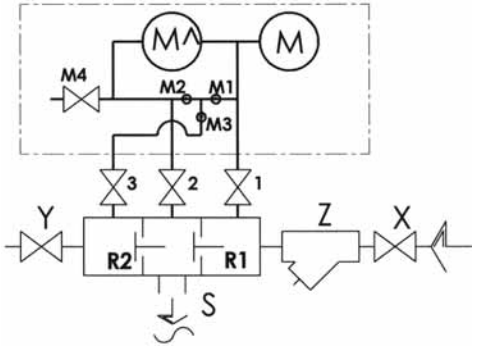

LEGENDA - *KEY*

M^: manometro differenziale - *differential manometer*
M1-M2-M3: rubinetti eco test - *eco test taps*
1-2-3: rubinetti disconnettore - *preventer taps*
R1: valvola di ritegno a monte - *upstream valve*
R2: valvola di ritegno a valle - *downstream valve*
S: dispositivo di scarico - *drainage device*
X: valvola a monte - *upstream ball valve*
Z: filtro - *filter*
Y: valvola a valle - *downstream ball valve*

OPERAZIONE - *OPERATION*		RISULTATO - *RESULT*		AZIONE - *ACTION*	
OPERAZIONI PRELIMINARI Montare gli attacchi in dotazione ai rubinetti del disconnettore Garantire la perfetta tenuta delle valvole X-Y **1.** Aprire **X** e **Y** **2.** Chiudere i rubinetti del disconettore **1**,**2** e **3** **3.** Chiudere i rubinetti dell'ECO3 TEST **M1, M2, M3, M4** **4.** Chiudere la valvola a monte **X**, chiudere la valvola a valle **Y** **5.** Connettere il rubinetto **1** con il tubo **6.** Aprire **X** e **1** **7.** Aprire **M1, M2, M3, M4** **8.** Lasciare spurgare il disconnettore finchè esce aria **9.** Chiudere i rubinetti **M1, M2, M3, M4**; chiudere la valvola **X** **10.** Aprire i rubinetti **2** e **3**	***BEFORE STARTING*** *Assure a perfect tight of valves X-Y* *Connect the instrument* ***1.*** *Open **X** and **Y*** ***2.*** *Close the preventer taps **1**, **2** e **3*** ***3.*** *Close the ECO3 TEST taps **M1, M2, M3, M4*** ***4.*** *Close the upstream valve **X**, close the downstream valve **Y*** ***5.*** *Connect tap **1** to the pipe* ***6.*** *Open **X** and **1*** ***7.*** *Open **M1, M2, M3, M4*** ***8.*** *Bleed the preventer untill there is air inside* ***9.*** *Close taps **M1, M2, M3, M4**; close valve **X*** ***10.*** *Open taps **2** e **3***	^P>300 Mbar (il sistema non disconnette)	*^P>300 Mbar (the relief valve does not open)*	Valvola **R1** OK procedere con l'operazione 11	*Valve **R1** is OK, continue the test from operation 11*
		^P<300 Mbar (il sistema non disconnette ma risulta a rischio)	*^P<300 Mbar (the relief valve does not close but there is a risk)*	Riparare **R1**. Se dopo la riparazione il difetto persiste controllare e riparare il gruppo di disconnessione **S** (vedi manutenzione). Ricominciare il controllo	*Repair **R1**. If after the reparing the defect continues check and repair the discharging device **S** (maintenance). Restart the control*
		Il flusso da "3" non cessa la valvola Y è difettosa	*The flow from "3" does not stop, valve Y is damaged*	Riparare **Y**, garantire perfetta tenuta nei due sensi e ricominciare il collaudo	*Repair **Y**, assure perfect tight in both directions and restart the control*
LA PRESSIONE SI RIDUCE A 0	***PRESSURE REDUCES TO 0***				
11. Chiudere **1**,**2** e **3** **12.** Connettere i tubi a **2**,**3** **13.** Aprire **X** e **1**,**2**,**3**, **M1** Aprire il rubinetto **M2** ^P (R1) diminuisce, il sistema disconnette	***11.*** *Close **1**,**2** e **3*** ***12.*** *Connect the pipe to taps **2**,**3*** ***13.*** *Open **X** and **1**,**2**,**3**, **M1*** *Open **M2*** *^P (R1) decreases, the system closes*	^P di disconnessione>140Mbar	*Opening ^P >140Mbar*	Il funzionamento è regolare. Continuare da 14	*The functioning is regular.*
		^P (R1) diminuisce disconnessione <140Mbar	*Opening ^P (R1) decreases <140Mbar*	Riparare il dispositivo di scarico **S**. Se dopo la riparazione il difetto persiste controllare e riparare il gruppo membrana-otturatore-compensatore. Ricominciare da 11	*Repair **S**. If after the repairing the defect continues check and repair group membrane-closing device. Restart control from point 11*
14. Chiudere **M2** **15.** Aprire **Y** **16.** Chiudere **Y**	***14.*** *Close **M2*** ***15.*** *Open **Y*** ***16.*** *Close **Y***	^P STABILE>320MBAR (P=……..BAR)	*STABLE ^P >320MBAR (P=……..BAR)*	Gruppo valvola **R1** a perfetta tenuta. Continuare il controllo	*Valve **R1** is OK. Continue the test*
		^P<320MBAR	*^P<320MBAR*	Smontare e riparare il gruppo valvola **R1** (vedi manutenzione). Ricominciare da 11	*Take out and repair valve **R1** (maintenance) Restart control from point 11*
17. Aprire **M3** si determina un aumento di pressione a valle di **R2**, il sistema non disconnette-si evidenzia una diminuzione di ^P a causa della maggiore penetrazione della sede valvola **R2** nella guarnizione il sistema non disconnette	***17.*** *Open **M3** there is an increase of pressure downstream **R2**, the relief valve does not open- ^P decreases because of greater penetration of the **R2** seat into the sealing*	^P diminuisce, il sistema non disconnette	*^P decreases, the relief valve does not open*	Funzionamento regolare procedere dal punto 18	*Regular functioning restart from point 18*
		^P Diminuisce il sistema disconnette	*^P decreases the relief valve does not close*	Smontare e riparare il gruppo valvola **R2** (vedi manutenzione).Ricominciare da 11	*Take out and repair valve **R2** (maintenance) Restart control from point 11*
18. Aprire **M4**, lasciare spurgare e richiudere	***18.*** *Open **M4**, let it discharge and close*	^P stabile>320Mbar	*Stable ^P >320Mbar*	Funzionamento regolare	*Regular functioning*
19. Aprire **Y**, chiudere **1-2-3-M1-M3**	***19.*** *Open **Y**, close **1-2-3-M1-M3***				

FINE - *END*